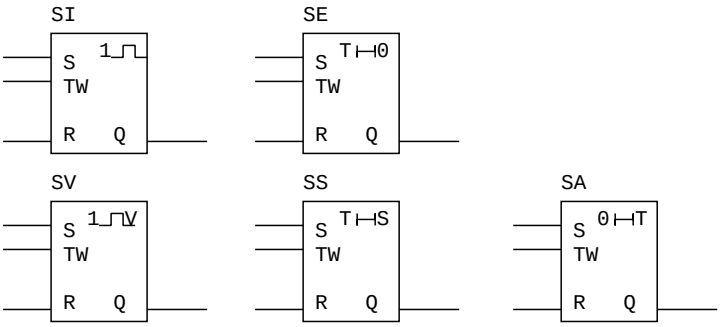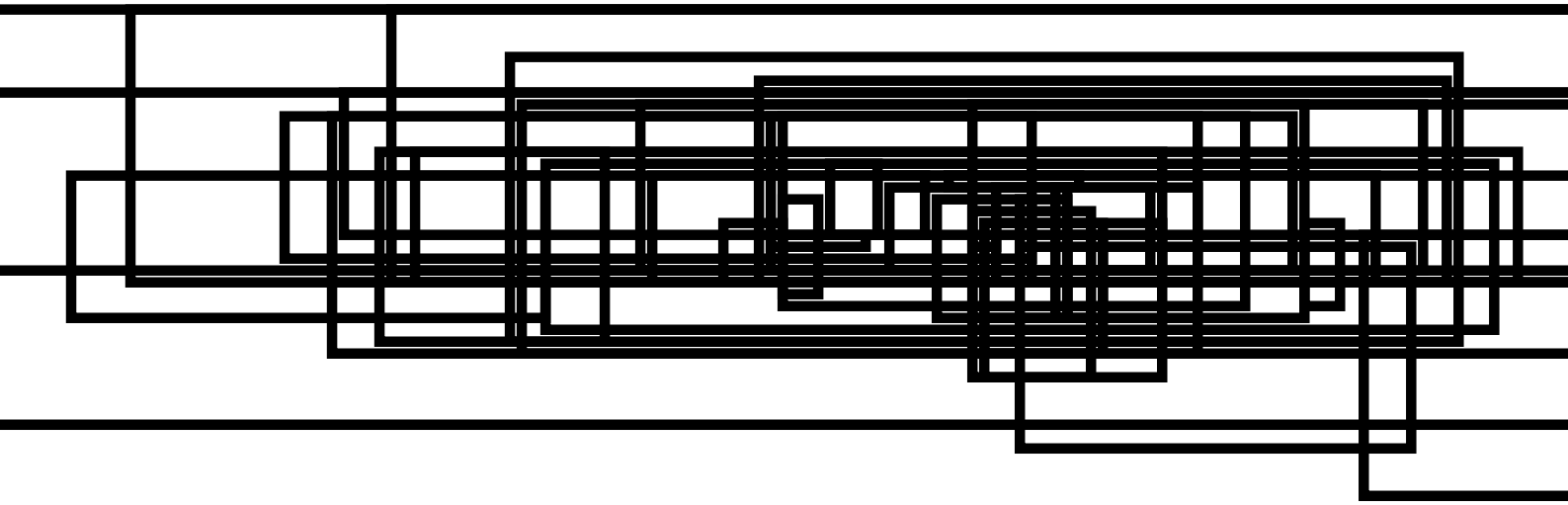
SI
S
TW
R
Q
SE
S
TW
R
Q
SV
S
TW
R
Q
SS
S
TW
R
Q
SA
S
TW
R
Q