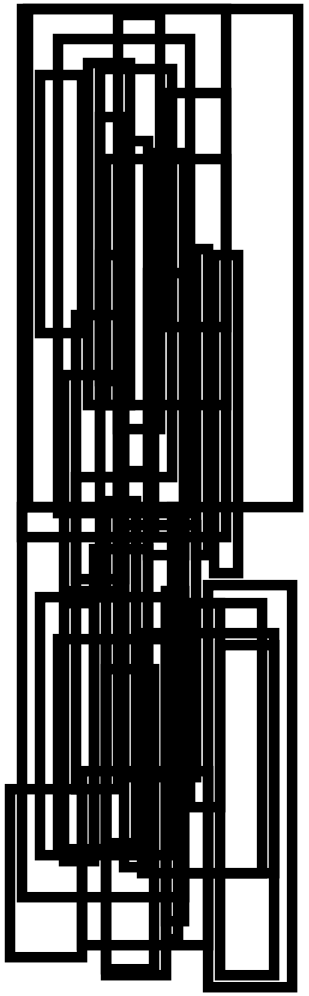

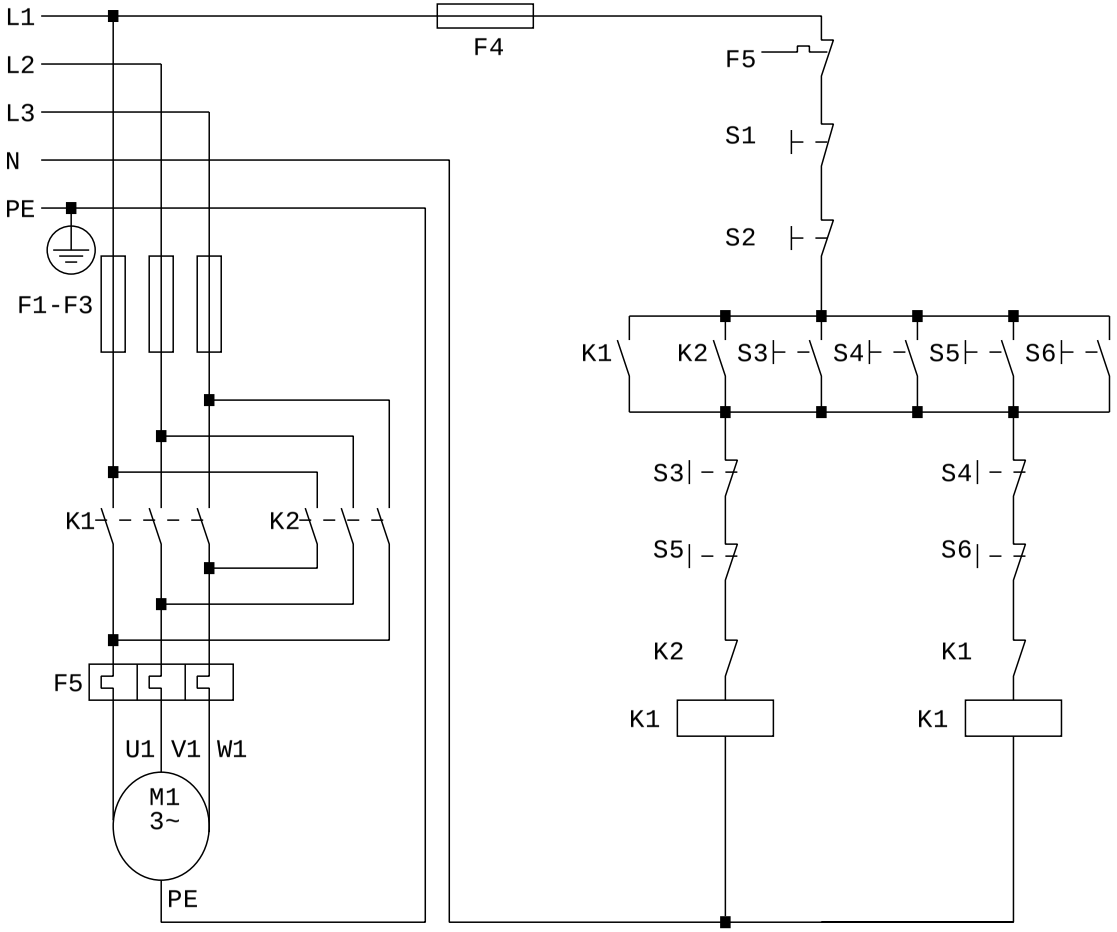
L1
L2
L3
N
PE
F1-F3
F4
F5
S1
S2
K1
K2
S3
S4
S5
S6
U1
V1
W1
M1
3~