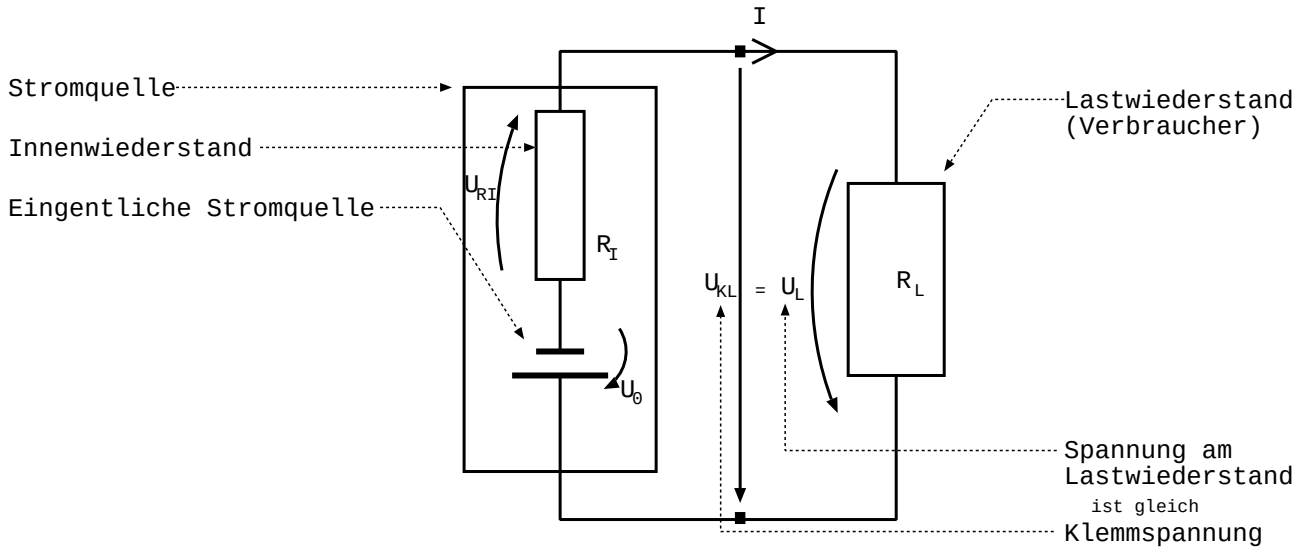
I
Stromquelle
Innenwiederstand
Eingentliche Stromquelle
Lastwiederstand
(Verbraucher)
U_{RI}
R_I
U_{KL} = U_L
R_L
U_0
Spannung am
Lastwiederstand
ist gleich
Klemmspannung

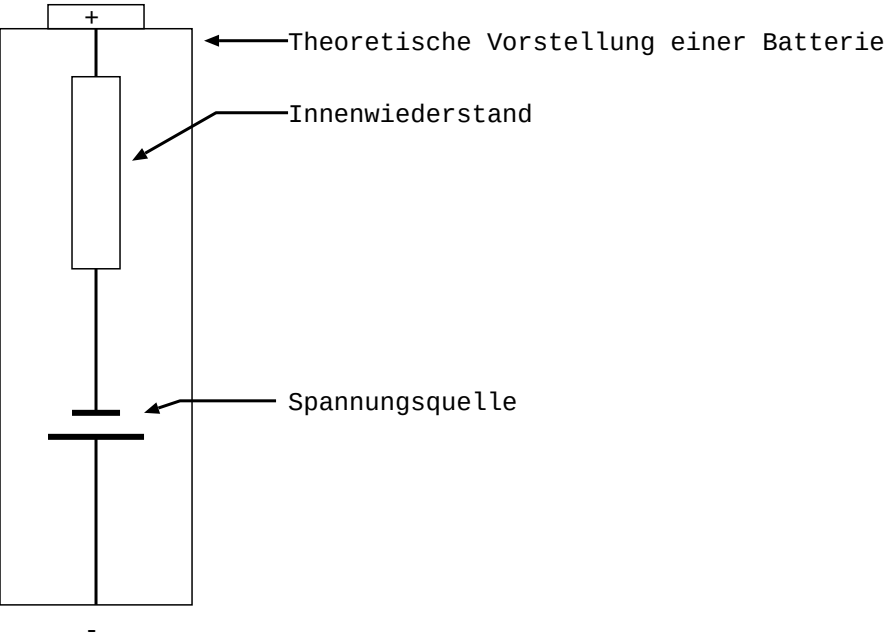
+
Theoretische Vorstellung einer Batterie
Innenwiederstand
Spannungsquelle
-